动力线 Power Wire	
U相 MOTOE U	兰 BLUE (16AWG)
V相 MOTOE V	棕 BROWN(16AWG)
W相 MOTOE W	紫 PURPLE(16AWG)

A–A
2 : 1

技术要求:
定子引出线按GB/T 7345–2008要求:
对定子三相线，每根引出线应能承受34.5N的拉力，
试验后，引出线不能断开，绝缘层和线芯不能损坏。

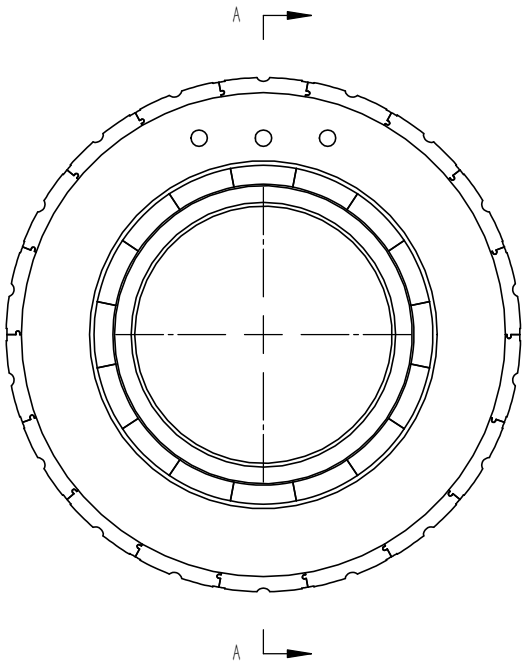

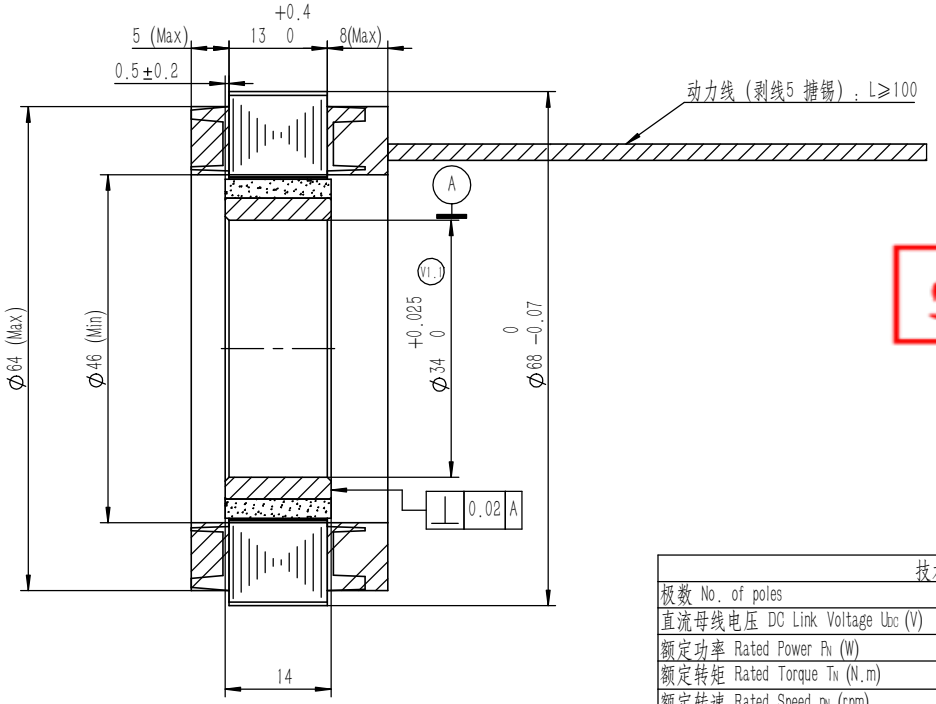

受控

技术参数 Technical Data	
极数 No. of poles	16
直流母线电压 DC Link Voltage U_{DC} (V)	48
额定功率 Rated Power P_N (W)	251
额定转矩 Rated Torque T_N (N.m)	0.8
额定转速 Rated Speed n_N (rpm)	3000
额定电流 Rated Current I_N (A)	7
最大转矩 Maximum torque T_m (N.m)	2.4
最大电流 Maximum Current I_m (A)	21
连续静态转矩 Standstill torque T_s (N.m)	0.88
连续静态电流 Standstill Current I_m (A)	7.7 (ref)
线电阻 Resistance line–line R_L (Ω)	0.35 (ref)
线电感 Inductance line–line L_L (mH)	0.4 (ref)
电气时间常数 Electrical time constant τ_e (ms)	1.14 (ref)
机械时间常数 Mechanical time constant τ_m (ms)	0.52 (ref)
反电势常数 Voltage constant K_e (V/krpm)	7.8 (ref)
转矩常数 Torque constant K_t (Nm/A)	0.129 (ref)
转动惯量 Rotor moment of inertia Jm (Kg.cm)	0.144
绝缘等级 Insulation class	F
重量 Weight(Kg)	TBD

VER	DESCRIPTION OF CHANGE
V1.1	更改转子内径公差

VER	ECN NO	CHANGE	APP'D	DATE
V1.1	DCN240178	ZT	SL	24–6–14

DESIGN	ZT	2024/1/19
CHECK	ZZJ	2024/1/19
PROCESS		
STANDARDIZE		
APPROVE	SL	2024/1/19

MATERIAL
WEIGHT (kg): 0.972
FIRST ANGLE PROJECTION
SHEET 1 OF 1

P/NO: 3070907248S
TITLE: 无框力矩电机
USED ON: FMC06813–0025–3034N–8DS00
SCALE: 1:5 VER: V1.1
KINCO